Un salt important în industria echipamentelor destinate încălzirii spaţiilor de locuit şi nu numai. Ariston lansează noua centrală murală în condensare de mare putere: GENUS PREMIUM HP

După cum aţi aflat din primul număr din acest an al revistei, ARISTON lansează pe piaţa românească, noua centrală murală de mare putere GENUS PREMIUM HP cu tehnologia condensării.

Disponibilă în 2 variante de putere de 45 şi 65 KW, noua centrală poate fi folosită atât pentru încălzirea spaţiilor individuale de locuit, dar mai ales, prin utilizarea mai multor centrale în cascadă, pentru spaţiile de birouri, instituţii, hale industriale. De asemenea prin cuplarea la un boiler cu încălzire indirectă, de mare capacitate, GENUS PREMIUM HP, poate fi soluţia ideală de preparare a apei calde menajere.

Şi pentru că am amintit de posibilitatea cuplării în cascadă a mai multor astfel de centrale, dorim să vă prezentăm în numărul acestei ediţii, schema hidraulică şi componentele unei instalaţii de 2 centrale în cascadă, cu 2 zone diferite de temperatură (temperatura înaltă şi temperatura joasă), boiler indirect pentru prepararea a.c.m. şi de asemenea conectarea tuturor dispozitivelor periferice la unitatea de control a sistemului.

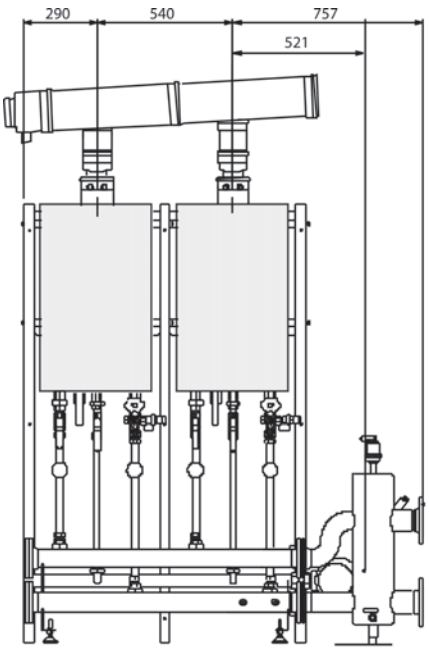

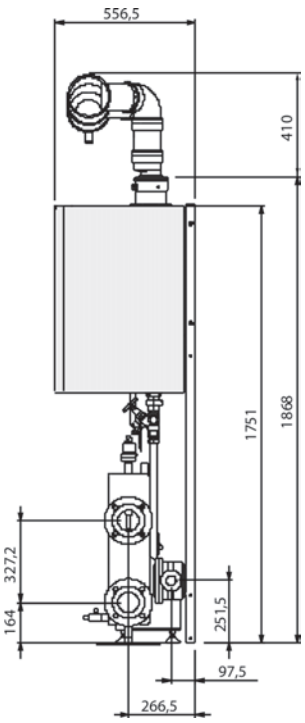

Accesorii MTS disponibile, pentru realizarea instalaţiei:

1. Unitatea de comandă E8.5064 – cod 3318282 (pentru reglarea centralelor termice în cascadă)

Caracteristici tehnice de bază

» poate asigura reglarea a până la 8 centrale termice
» poate comanda 2 instalaţii mixte
» comandă temperatura şi comandă un circuit de apă caldă menajeră

2. Dispozitiv periferic CoCo MTS – cod 3318070 (realizează conexiunea între tabloul electric al centralei termice şi unitatea de comandă E8.5064)

3. Senzor de temperatură exterior AFS – cod 3318059

4. Senzor de temperatură de tur VFAS – cod 3318060

5. Telecomandă FBR 2 – cod 3318283

6. Telecomandă BM8 (controlul diferitelor zone) – cod 3318234
   Cu ajutorul telecomenzii BM8 puteţi controla fiecare funcţie din cadrul zonei în care este instalată şi vizualiza informaţii despre eventualele defecţiuni. Asigură, de asemenea, climatizarea încăperilor în timpul funcţionării circuitelor de încălzire.

7. Senzor de temperatură pentru boilerul indirect – cod 3318061

8. Carcasă pentru unitatea de comandă – cod 3318353

9. Kit pentru conexiune cu boilerul indirect – cod 3580786

10. Butelie de egalizare a presiunii – cod 3580780

11. Colector hidraulic şi de gaz pentru 2 centrale în cascadă – cod 3580784

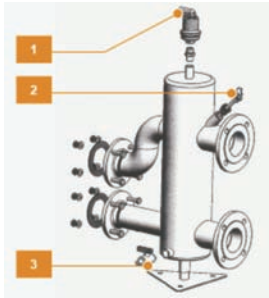

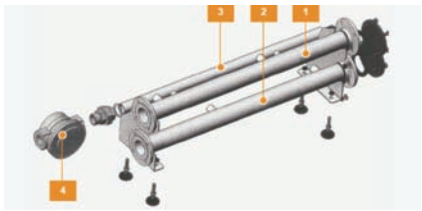

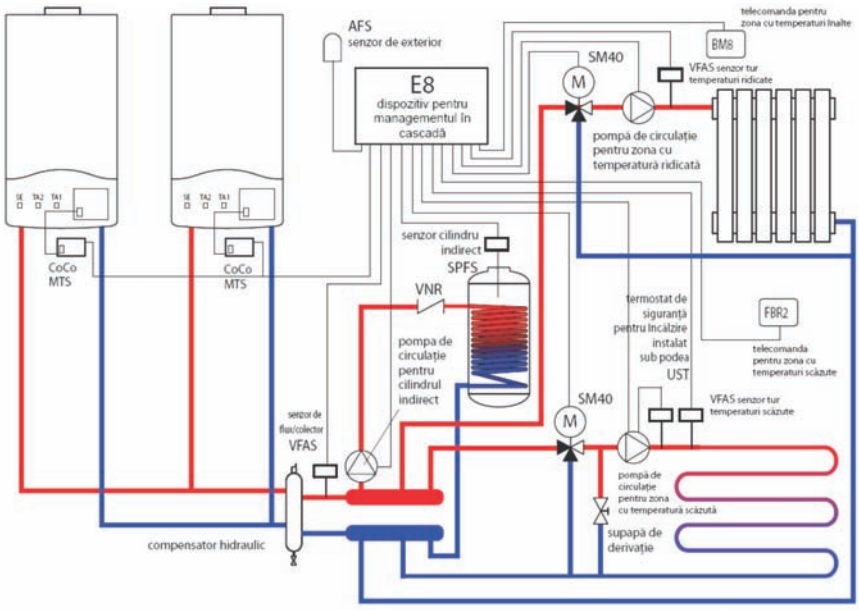

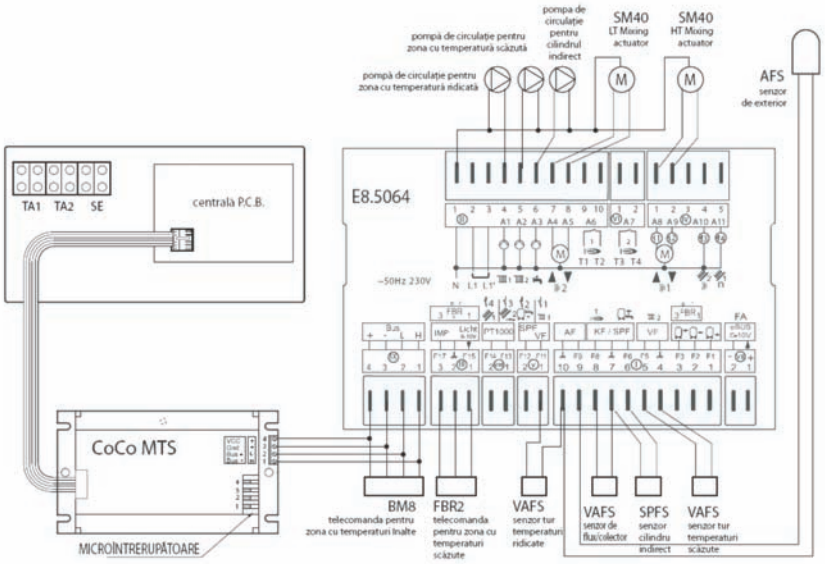

Alte accesorii necesare pentru realizarea instalaţiei:

1. Vană cu trei căi cu motor electric pentru zona de înaltă temperatură şi pentru zona de joasă temperatură

2. Pompe de circulaţie pentru ambele zone de temperatură ale circuitului de încălzire

3. Pompă de circulaţie pentru boilerul indirect

4. Vană de reţinere

5. Supapă de siguranţă pentru circuitul de încălzire şi pentru circuitul sanitar

6. Vas de expansiune pentru circuitul de încălzire şi pentru circuitul sanitar

7. Supapă de derivaţie

Echipament de top al noii game ARISTON, campion al confortului şi performanţei: GENUS PREMIUM HP

ARISTON începe anul cu o nouă inovaţie: o centrală murală în condensare de mare putere, pentru instalaţii mari şi foarte mari, ce a fost concepută în aşa fel încât să facă faţă oricăror cerinţe: fie că este vorba de o locuinţă individuală, fie că este vorba de o clădire de birouri, GENUS PREMIUM HP răspunde nevoilor de utilizare în orice condiţii. Noua centrală de la ARISTON, poate fi folosită atât singură cât şi în cascadă, într-o combinaţie de până la 4 centrale, pentru instalaţii de încălzire şi/sau de producere a apei calde menajere, cu o putere termică ce poate ajunge până la 240 KW.

Echipată cu un schimbător de căldură din oţel inox AISI 316L, şi folosind tehnologia condensării de tip PREMIX, GENUS PREMIUM HP asigură un înalt nivel de performanţă şi confort, fiind clasificată cu 4 stele de randament din punct de vedere energetic dar este totodată şi o centrală termică ecologică, cu emisii reduse de noxe, plasându-se în clasa 5, categoria cea mai sigură conform standardelor europene.

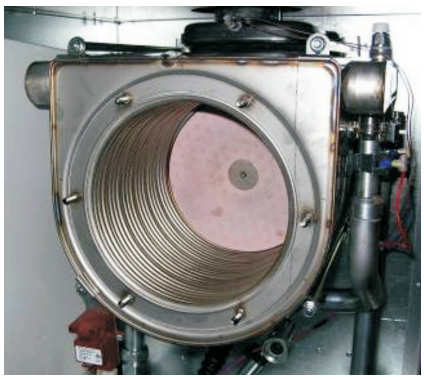

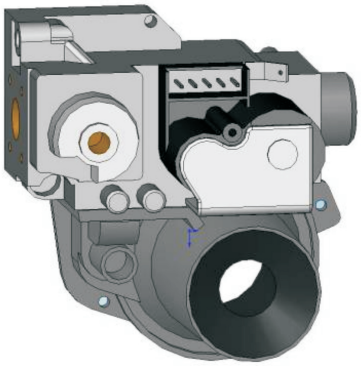

Caracteristici tehnice:

» amestecul de combustie preliminar (tip premix) cu arzător multigaz cilindric, din oţel (G20, G25 şi G30), cu electrod de aprindere şi electrod pentru controlul flăcării prin ionizare;
» vană de gaz pneumatică, cu funcţionare dublă de tip HONEYWELL VK4115;
» schimbător de căldură primar AISI 316L, modular, din oţel inoxidabil (ţevi ovale, cu dispunere inelară);
» cameră de combustie din oţel inoxidabil, cu pierderi reduse de căldură prin radiaţie;
» ventilator cu turaţie variabilă, cu comandă electronică, pentru optimizarea puterii termice/combustiei;
» sifon pentru scurgerea condensului şi tub flexibil de golire;
» grup hidraulic cu manometru pentru circuitul primar, pompă de circulaţie WILLO cu supapa pentru eliminarea automată a aerului;
» termostat de siguranţă împotriva supraîncălzirii;

» panou de comandă electronic, echipat cu microprocesor, cu modulare continuă a flăcării în timpul încălzirii, cu regulator PID;
» sondă NTC pe tur şi pe retur;
» două game de temperaturi de încălzire (temperatură ridicată: 35/82°C; temperatură joasă: 24/45°C)
» setarea temperaturii apei calde menajere (40-60°C) de la panoul de comandă;
» sistem de temporizare a momentului de aprindere, automat sau manual, protecţie anti-îngheţ, funcţie antiblocare pompă, funcţie „coşar" pentru curăţarea sistemului de evacuare a gazelor, funcţie pentru eliminarea aerului din instalaţie, tastă Info;

» setări pentru funcționarea centralei termice, prin intermediul unei interfețe cu afișaj LCD care afișează starea curentă a acesteia, modul de funcționare și temperatura;
» sistem de testare automată cu afișarea erorilor;
» grad de protecție electrică IPX4D;
» creată pentru instalare în cascadă (până la 4 centrale termice);
» tablou electric setat pentru conectarea la unitatea E8 de comandă a sistemului în cascadă;
» setată pentru conectarea, cu ajutorul unei vane cu 3 căi, la un boiler separat pentru prepararea apei calde menajere, fie pentru o singură centrală termică, fie pentru centrale termice instalate în cascadă;
» creat pentru conectarea la un kit de evacuare comun pentru evacuarea gazelor (incluzând un sifon de evacuare a condensului), în cazul instalării în cascadă;
» dotat cu prize de măsură pentru analiza combustiei.
» construită pentru a putea fi conectat la un sistem solar de încălzire.

Având puteri de 45 și 60 de KW, GENUS PREMIUM HP dispune de o gamă largă de accesorii de termoreglare, de montaj hidraulic sau de evacuare a gazelor arse.

Accesorii de termoreglare pentru centralele montate individual

Clima manager

Senzor de camera modulant

Senzor de temperatură extern

Accesorii de termoreglare pentru sistemele în cascadă

Unitatea de comandă E8.5064

(pentru reglarea centralelor termice în cascadă)

Caracteristici tehnice de bază

» poate asigura reglarea a până la 8 centrale termice
» poate comanda 2 instalații mixte
» comandă temperatura și comandă un circuit de apă caldă menajeră

Dispozitiv periferic CoCo MTS

(realizează conexiunea între tabloul electric al centralei termice și unitatea de comandă E8.5064)

Telecomandă BM8

(controlul diferitelor zone)

Cu ajutorul telecomenzii BM8 puteți controla fiecare funcție din cadrul zonei în care este instalată și vizualiza informații despre eventualele defecțiuni.
Asigură, de asemenea, climatizarea încăperilor în timpul funcționării circuitelor de încălzire.

Accesorii pentru evacuarea gazelor arse la sistemele în cascadă

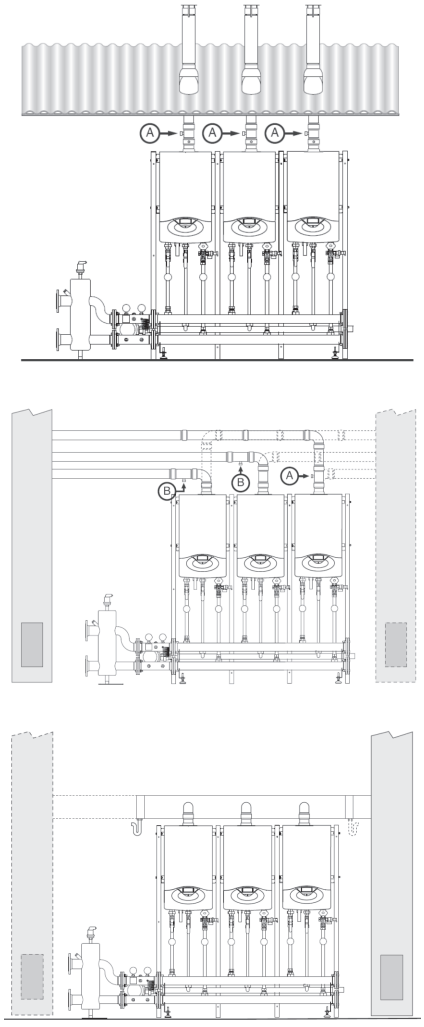

Din punct de vedere al evacuării gazelor arse, pentru sistemele în cascadă, aceasta se poate realiza fie independent (orizontal sau vertical), fie comun, prin kituri de evacuare pentru 2, 3 sau 4 centrale.

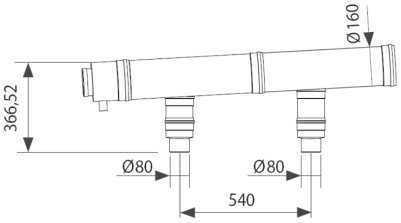

Accesorii hidraulice pentru montarea în cascadă

Colector hidraulic pentru 2 centrale

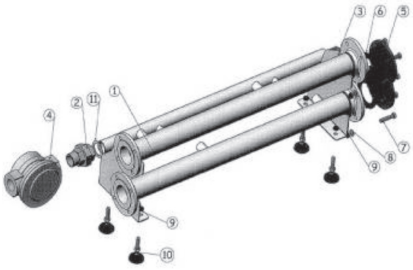

Colector hidraulic pentru 3 centrale

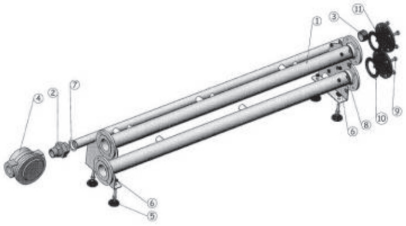
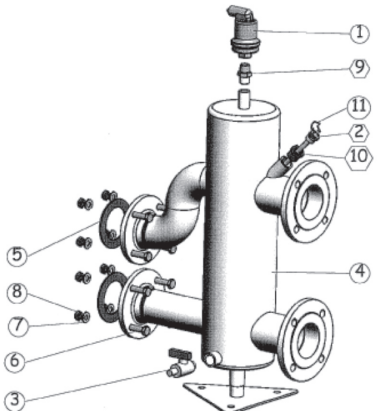
Butelie de egalizare a presiunii